Hoja de características del producto

Especificaciones

Llave conmutador levas amperimetro 3i+0 12a

K1F003MLH

Principal

Gama De Producto	Harmony K
Tipo De Producto O Componente	Conmutador de leva completo
Nombre De Componente	K1
[Ith] Corriente Térmica Convencional Del Aire	12 A
Montaje De Producto	Montaje en la parte frontal
Modo De Fijación	Multifijación
Tipo Cabezal De Interruptor De Levas	Con placa frontal 45 x 45 mm
Tipo De Operador	Negro mango, longit = 35 mm
Candado De Maneta Giratoria	Sin
Presentación De Leyenda	Con metálico leyend, 0 - L1 - L2 - L3 negro marcac
Función De Encendido De Leva	Conmutador amperímetro
Return	Sin
Tipo De Medición	Para 3 circuitos
Posición Apagado	Con posición Off
Posiciones De Conmutación	Derecha: 0° - 90° - 180° - 270°
Grado De Protección Ip	IP40 conforming to IEC 529 IP40 conforming to NF C 20-010

Complementario

Ángulo De Conmutación	90 °
[Ui] Tensión Nominal De Aislamiento	690 V (grado contaminación 3) acorde a En> 40 A
[Ithe] Intensidad Térmica Convencional En La Envolvente	10 A
Potencia Nominal De Funcionamiento En W	10500 W AC-21, 500...660 V 3 fases acorde a valores instantáneos y de demanda 1100 W AC-3, 230 V 3 fases acorde a valores instantáneos y de demanda 1500 W AC-23A, 230 V 3 fases acorde a valores instantáneos y de demanda 1500 W AC-3, 400 V 1 fase acorde a valores instantáneos y de demanda 1500 W AC-3, 400 V 3 fases acorde a valores instantáneos y de demanda 1500 W AC-3, 500 V 3 fases acorde a valores instantáneos y de demanda 1500 W AC-3, 690 V 3 fases acorde a valores instantáneos y de demanda 2200 W AC-23A, 400 V 3 fases acorde a valores instantáneos y de demanda 2200 W AC-23A, 500 V 3 fases acorde a valores instantáneos y de demanda 2200 W AC-23A, 690 V 3 fases acorde a valores instantáneos y de demanda 4800 W AC-21, 230 V 3 fases acorde a valores instantáneos y de demanda 600 W AC-3, 230 V 1 fase acorde a valores instantáneos y de demanda 8300 W AC-21, 400 V 3 fases acorde a valores instantáneos y de demanda

Aviso Legal: Esta documentación no pretende sustituir ni debe utilizarse para determinar la adecuación o la fiabilidad de estos productos para aplicaciones específicas de los usuarios

Capacidad De Corriente Ca	1 A en 500 V AC-15 acorde a IEC 60947-5-1 2 A en 400 V AC-15 acorde a IEC 60947-5-1 3 A en 230 V AC-15 acorde a IEC 60947-5-1 1,8 A en 690 V AC-3 3 fases acorde a valores instantáneos y de demanda 2,8 A en 500 V AC-3 3 fases acorde a valores instantáneos y de demanda 2,8 A en 690 V AC-23A 3 fases acorde a valores instantáneos y de demanda 3,3 A en 400 V AC-3 3 fases acorde a valores instantáneos y de demanda 3,8 A en 500 V AC-23A 3 fases acorde a valores instantáneos y de demanda 4,6 A en 230 V AC-3 3 fases acorde a valores instantáneos y de demanda 4,8 A en 400 V AC-23A 3 fases acorde a valores instantáneos y de demanda 5,6 A en 230 V AC-23A 3 fases acorde a valores instantáneos y de demanda
Durabilidad Eléctrica	1000000 ciclos AC-15 1000000 ciclos AC-21 500000 ciclos AC-23 500000 ciclos AC-3
Rango De Operación	2,5 ciclos/mn AC-21 2,5 ciclos/mn AC-23 2,5 ciclos/mn AC-3 8,333 ciclos/mn AC-15
Corriente De Cortocircuito	10000 A
Protección Contra Cortocircuito	16 A cartucho fusible, tipo gG
[Uimp] Resistencia A Picos De Tensión	4 kV en función de aislamiento 6 kV acorde a En> 40 A
Funcionamiento De Contacto	Ruptura lenta
Apertura Positiva	Con
Consecutivo, Seguido, Continuo, Adosado	Terminales de abrazadera-torn flexible, capacid sujeción: 2 x 1.5 mm² Terminales de abrazadera-torn sólido, capacid sujeción: 1 x 2.5 mm²
Durabilidad Mecánica	1000000 ciclos
Anchura Global Cad	45 mm
Altura Global Cad	45 mm
Profundidad Global Cad	97 mm
Peso Del Producto	0,17 kg

Entorno

Normas	CENELEC EN 50013 Es decir> = 10 mA para circuito de alimentación EN/IEC 60947-5-1 para circuito de control
Certificaciones De Producto	CSA 240 V 1 hp 1 fase CSA 240 V 3 hp 3 fases 2 UL 240 V 1 hp 3 fases UL 240 V 0,33 hp 1 fase 2
Tratamiento De Protección	TC
Temperatura Ambiente De Funcionamiento	-25…55 °C
Temperatura Ambiente De Almacenamiento	-40…70 °C
Resistencia A Los Choques	30 gn acorde a IEC 68-2-27
Resistencia A Las Vibraciones	5 gn (estado 1) 10…150 Hz) acorde a IEC 68-2-6
Clase De Potección Contra Descargas Eléctricas	Clase II acorde a IEC 536 Clase II acorde a NF C 20-030

Unidades de embalaje

Tipo De Unidad De Paquete 1	PCE
Número De Unidades En El Paquete 1	1
Paquete 1 Altura	6,600 cm

Paquete 1 Ancho	6,600 cm
Paquete 1 Longitud	11,200 cm
Paquete 1 Peso	180,000 g
Tipo De Unidad De Paquete 2	S03
Número De Unidades En El Paquete 2	40
Paquete 2 Altura	30 cm
Paquete 2 Ancho	30 cm
Paquete 2 Longitud	40 cm
Paquete 2 Peso	7,655 kg
Tipo De Unidad De Paquete 3	P06
Número De Unidades En El Paquete 3	320
Paquete 3 Altura	75,000 cm
Paquete 3 Ancho	60,000 cm
Paquete 3 Longitud	80,000 cm
Paquete 3 Peso	70,820 kg

Información Logística

País De Origen	ES

Garantía contractual

Periodo De Garantía	18 months

Sostenibilidad

La etiqueta **Green Premium™** es el compromiso de Schneider Electric para ofrecer productos con el mejor desempeño ambiental. Green Premium promete cumplir con las regulaciones más recientes, transparencia en cuanto al impacto ambiental, así como productos circulares y de bajo CO_2.

La guía para evaluar la sostenibilidad de los productos es un white paper que aclara los estándares globales de etiqueta ecológica y cómo interpretar las declaraciones ambientales.

Obtenga más información sobre Green Premium >

Guía para evaluar la sostenibilidad del producto >

Transparencia RoHS/REACh

Rendimiento de la sostenibilidad

Conforme Con Reach Sin Svhc	
Sin Metales Pesados Tóxicos	
Sin Mercurio	
Información Sobre Exenciones De Rohs	Sí

Certificaciones y estándares

Reglamento Reach	Declaración de REACh
Directiva Rohs Ue	Cumplimiento proactivo (producto fuera del alcance de la normativa RoHS UE) Declaración RoHS UE
Normativa De Rohs China	Declaración RoHS China
Comunicación Ambiental	Perfil ambiental del producto
Raee	En el mercado de la Unión Europea, el producto debe desecharse de acuerdo con un sistema de recolección de residuos específico y nunca terminar en un contenedor de basura.
Perfil De Circularidad	No se necesitan operaciones de reciclaje específicas

Esquemas de dimensiones

Cabezal y cuerpo operativos

Montaje frontal "multifijación"

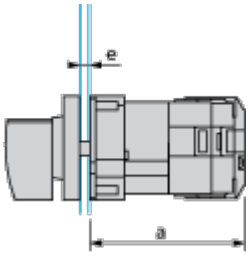

a 73 mm (2,87 in)

e grosor del panel de soporte de 1 mm a 6 mm(de 0,039 in a 0,24 in)

Posiciones de conexión (montadas de fábrica)

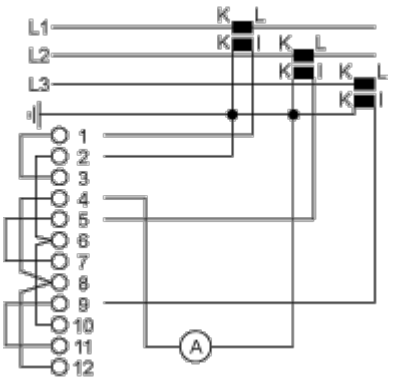

Marca

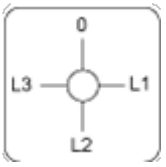

Posición angular del conmutador

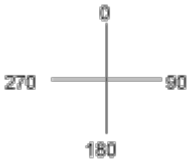

Programa de conmutación

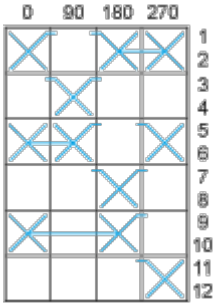

Convención usada para representar el programa de conmutación

Contacto cerrado

Contacto cerrado en 2 posiciones y mantenido entre las 2 posiciones

Montaje sellado para mantener automáticamente el control

Contactos superpuestos

Posición de retorno de resorte: para un ángulo de conmutación de 90°, el retorno de resorte supera los 30° después de la última posición (para un máximo de 3 contactos simultáneos).
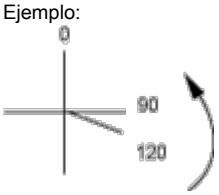
Ejemplo: