FICHA TÉCNICA DEL PRODUCTO
TRUSYS FLEX GRID CEILING CLIP

TruSys® FLEX GRID CEILING CLIP | Clip de montaje empotrado para carril electrificado

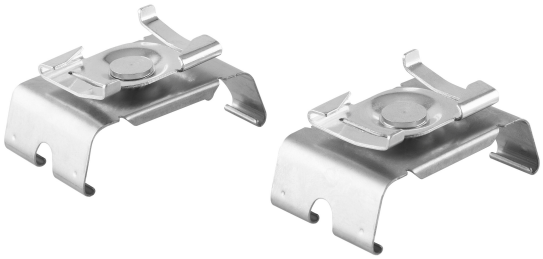

Características del producto

- Clip de montaje para montaje en superficie en techos de rejilla

© 2024, LEDVANCE GmbH. All rights reserved.

INFORMACIÓN TÉCNICA

DIMENSIONES Y PESO

Largo	57,0 mm
Ancho	35,0 mm
Alto	26,0 mm
Peso del producto	31,6 g

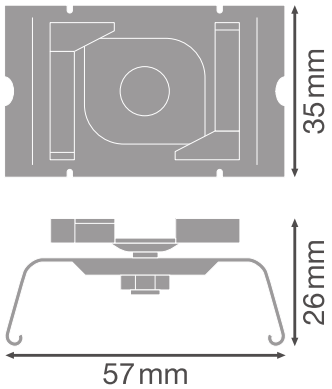

TRUSYS PFM TRUSYS FLEX GRID CEILING CLIP

MATERIAL Y COLORES

Color del producto	Plata
Material del cuerpo	Acero

APLICACIÓN Y MONTAJE

Ubicación de montaje	Techo

DESCARGAS

	Documentos y certificados	Document name
PDF	User instruction	TRUSYS FLEX P RAIL
PDF	User instruction	TRUSYS FLEX P RAIL

© 2024, LEDVANCE GmbH. All rights reserved.

	Declaración de conformidad	Document name
	Documentos para oferta	TruSys FLEX GRID CEILING CLIP GRID CEILING CLIP-ES

DATOS LOGÍSTICOS

Código de producto	Cantidad por caja (unidad/master)	Dimensiones (longitud x largo x altura)	Peso bruto	Volumen
4058075781917	BOLSA 2	35 mm x 57 mm x 26 mm	70.00 g	0.05 dm^3
4058075781924	Embalaje de envío 400	440 mm x 440 mm x 180 mm	14410.00 g	34.85 dm^3

El codigo de producto mencionado describe la cantidad minima de unidades que puede ser comprada. Una unidad de transporte puede contener uno o más productos individuales. Cuando se realiza la compra, para las cantidades porfavor ingrese una o varias unidades de envio.

DESCARGO DE RESPONSABILIDAD

Sujeto a cambio sin aviso. Errores y omisiones exceptuadas. Asegurese de utilizar la version más reciente.

© 2024, LEDVANCE GmbH. All rights reserved.