# FICHA TÉCNICA DEL PRODUCTO
# FL PFM SYM R30 290 W 4000 K BK

FLOODLIGHT PERFORMANCE SYM R30 | Proyector con distribución de luz simétrica rotacional para iluminación de zonas con altos báculos

## Áreas de aplicación

- Reemplazo directo de luminarias con lámparas HID
- Aplicación en exterior (IP66)
- Parking
- Áreas públicas
- Industria
- Instalaciones deportivas
- Iluminación en grandes espacios
- D-sign según EN 60598-2-24 para riesgos de incendios, por ejemplo: por acumulación de polvo

## Beneficios del producto

- Ahorro energético de hasta 90% en comparación con los proyectores halógenos
- Ahorro de energía de hasta un 45 % en comparación con las luminarias que utilizan lámparas de descarga convencionales.
- Luminoso, robusto y duradero
- Distribución lumínica homogénea y deslumbramiento reducido
- Sin salida de luz superior (ULOR 0%) cuando se monta a 0° de inclinación
- Agujero que facilita la seguridad de la instalación
- 5 años de garantía

## Características del producto

- Alta eficacia luminosa: hasta 140 lm/W
- Distribución de luz simétrica rotacional para iluminación de zonas con un báculo alto.
- Montaje en ángulo (45°) y hasta 180° de inclinación
- Tipo de protección: IP66
- Resistencia a golpes: IK08


© 2024, LEDVANCE GmbH. All rights reserved.

- Temperatura ambiente en funcionamiento: -30…+50 °C
- Protección contra sobretensiones: hasta 10 kV (L/N-PE), 6 kV (L-N)
- Respiradero integrado para evitar la condensación en el interior de la luminaria.
- Conexión mediante cable de 2 m, cableado requerido.


© 2024, LEDVANCE GmbH. All rights reserved.

## INFORMACIÓN TÉCNICA

### DATOS ELÉCTRICOS

| | |
|---|---|
| Potencia nominal | 290,00 W |
| Tensión nominal | 220…240 V |
| Frecuencia de red | 50…60 Hz |
| Corriente nominal | 1420 mA |
| Corriente de encendido IP | 29 A |
| T. corriente entrante $T_{h50}$ | 1000 µs |
| Máx. número de luminarias por magnetotérmico B16 | 4 |
| Máx. número de luminarias por magnetotérmico C10 | 4 |
| Máx. número de luminarias por magnetotérmico C16 | 7 |
| Factor de potencia | > 0,90 |
| Distorsión armónica total | < 20 % |
| Clase de protección | I |
| Modo de funcionamiento | Integrated LED driver |

### Datos fotométricos

| | |
|---|---|
| Flujo luminoso | 39100 lm |
| Eficacia luminosa | 135 lm/W |
| Temperatura de color | 4000 K |
| Tono de luz (denominación) | Blanco neutro |
| Índice de reproducción cromática Ra | > 80 |
| Desviación estándar de ajuste de color | ≤5 sdcm |
| Intensidad luminosa | - |
| Libre de flickering | Sí |
| Valor del Flickering Pst LM | - |
| Valor del efecto del estroboscópico SVM | - |
| Grupo de seguridad fotobiológica EN62778 | RG1 |
| Ángulo de radiación | 30 ° |


© 2024, LEDVANCE GmbH. All rights reserved.

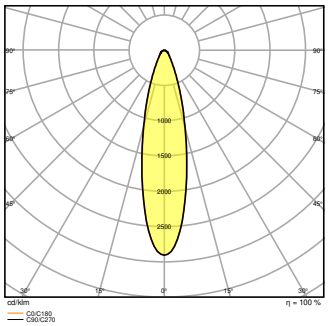


FL PFM 290W 4000K SYM R30 BK

## DIMENSIONES Y PESO

| | |
|---|---|
| Largo | 567,00 mm |
| Ancho | 465,00 mm |
| Alto | 97,00 mm |
| Peso del producto | 9500,00 g |
| Longitud del cable | 2000 mm |

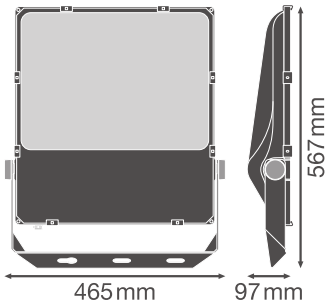


FL PFM 290W BK

## MATERIAL Y COLORES

| | |
|---|---|
| Color del producto | Negro |
| Color de carcasa | Negro |
| Material del cuerpo | Aluminum |
| Material cobertura | Glass |
| Material de la superficie emisora de luz | Vidrio |
| Test filamento incand. según IEC 60695-2-12 | 650 °C |


© 2024, LEDVANCE GmbH. All rights reserved.

| | |
|---|---|
| Contenido mercurio | 0.0 mg |

## APLICACIÓN Y MONTAJE

| | |
|---|---|
| Margen de temperatura ambiente | -30…+50 °C |
| Temperatura de almacenamiento | -40…+70 °C |
| Tipo de conexión | Cable, 3 polos |
| Tipo de protección | IP66 |
| Clase protección IK (resistencia g [PIM] | IK08 |
| Regulable | No |
| Tipo de montaje | Surface |
| Ubicación de montaje | Pared / Polo / Suelo / Techo |
| Entorno de aplicación | Exterior |
| Ajustable | Sí |
| Módulo LED sustituible | no reemplazable |
| Con fuente de luz | Sí |

## Vida media

| | |
|---|---|
| Duración L70/B50 @ 25 °C | 100000 h [1)] |
| Duración L80/B10 @ 25 °C | 70000 h [1)] |
| Duración L90/B10 @ 25 °C | 30000 h |
| Número de ciclos de encendidos | 100000 |

1) t[h]: L70 / B50 a 25 °C (Ta), t[h]: L80 / B10 a 25 °C (Ta), t[h]: L90 / B10 a 25 °C (Ta)

## EQUIPO DE CONTROL

| | |
|---|---|
| Flujo de corriente | 5500 mA |
| ECE - Flujos de corrientes de rizado | < 10 % |

## CERTIFICADOS Y ESTÁNDARES

| | |
|---|---|
| Normas | CE / CB / ENEC / TÜV SÜD / EAC |
| Temperatura de superficie limitada | Sí |
| Seguro contra balonazos | Sí |

## DESCARGAS

| | Documentos y certificados | Document name |
|---|---|---|
| PDF | User instruction | FLOODLIGHT PERFORMANCE |


© 2024, LEDVANCE GmbH. All rights reserved.

| | Documentos y certificados | Document name |
|---|---|---|
| PDF | Addon Technical Information | LSI FL PFM SYM AND ASYM |
| PDF | Packaging insert | Legal Insert FL PFM |
| PDF | Declarations Of Conformity CE | EU Declaration of Conformity FL PFM |
| PDF | Declarations Of Conformity UKCA | FL PFM BK |

| | Archivos fotométricos y para diseño de iluminación | Document name |
|---|---|---|
| IES | IES file (IES) | FL PFM 290W 4000K SYM R30 BK |
| LDT | LDT file (Eulumdat) | FL PFM 290W 4000K SYM R30 BK |
| ULD | ULD file (DIALux) | FL PFM 290W-4000K SYM R30 BK |
| ROLF | ROLF file (RELUX) | FL PFM 290W-4000K SYM |
| | LDC typ polar | FL PFM 290W 4000K SYM R30 BK |

| | Archivos CAD/BIM | Document name |
|---|---|---|
| RFA | BIM_Revit_3D | FL PFM |
| STEP | CAD_STEP_3D | FL PFM 290W |

| | Declaración de conformidad | Document name |
|---|---|---|
| TXT | Documentos para oferta | FLOODLIGHT PERFORMANCE SYM R30 290 W 4000 K BK-ES |

## DATOS LOGÍSTICOS

| Código de producto | Cantidad por caja (unidad/master) | Dimensiones (longitud x largo x altura) | Peso bruto | Volumen |
|---|---|---|---|---|
| 4058075353800 | Embalaje de envío<br>1 | 652 mm x 160 mm x 510 mm | 10258.00 g | 53.20 $dm^3$ |

El codigo de producto mencionado describe la cantidad minima de unidades que puede ser comprada. Una unidad de transporte puede contener uno o más productos individuales. Cuando se realiza la compra, para las cantidades porfavor ingrese una o varias unidades de envio.


© 2024, LEDVANCE GmbH. All rights reserved.

## INFORMACIÓN ADICIONAL DEL CATÁLOGO

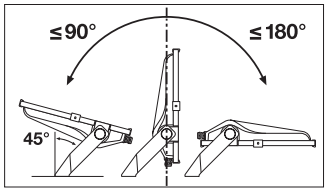


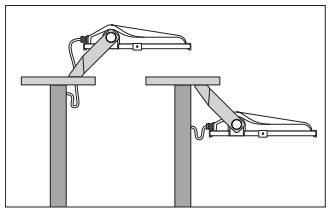

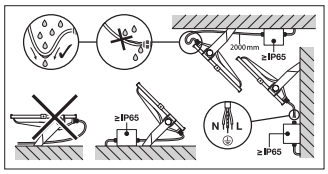


## Referencias / Enlaces

– Para asuntos relacionados con la Garantía véase www.ledvance.es/garantias

## DESCARGO DE RESPONSABILIDAD

Sujeto a cambio sin aviso. Errores y omisiones exceptuadas. Asegurese de utilizar la version más reciente.


© 2024, LEDVANCE GmbH. All rights reserved.