FICHA TÉCNICA DEL PRODUCTO
ENDURA PRO Spot Sensor 8W 4000K IP55 Dark Gray

ENDURA® PRO SPOT SENSOR | Luminarias de pared con sensor de alta eficiencia, ángulo de apertura intensivo y diseño óptico innovador

Áreas de aplicación

- Exterior
- Zonas de entrada
- Centros comerciales

Beneficios del producto

- Pequeño foco para una iluminación precisa
- Iluminación ajustable según requisitos gracias al cabezal de luminaria ajustable
- Instalación fácil y rápida

Características del producto

- 4 modos de funcionamiento seleccionables (luz 6 h continua encendida, en espera, encendido por movimiento o al anochecer)
- Luminaria con cabezal ajustable
- Tipo de protección: IP55
- Resistencia impactos: IK05
- Clase de protección: II

© 2024, LEDVANCE GmbH. All rights reserved.

INFORMACIÓN TÉCNICA

DATOS ELÉCTRICOS

Potencia nominal	8,00 W
Tensión nominal	220…240 V
Frecuencia de red	50…60 Hz
Corriente nominal	45,000 mA
Corriente de encendido IP	5 A
T. corriente entrante T_{h50}	50 µs
Máx. número de luminarias por magnetotérmico B16	150
Máx. número de luminarias por magnetotérmico C10	120
Máx. número de luminarias por magnetotérmico C16	192
Factor de potencia	> 0,85
Clase de protección	II
Modo de funcionamiento	Mains voltage

Datos fotométricos

Flujo luminoso	750 lm
Flujo luminoso total de las fuentes de luz contenidas	1070 lm
Eficacia luminosa	86 lm/W
Temperatura de color	4000 K
Tono de luz (denominación)	Blanco neutro
Índice de reproducción cromática Ra	≥80
Desviación estándar de ajuste de color	≤6 sdcm
Valor del Flickering Pst LM	<=1
Valor del efecto del estroboscópico SVM	<=0.9
Grupo de seguridad fotobiológica EN62778	RG1
Grupo de seguridad fotobiológica EN62471	RG1
Ángulo de radiación	50 °

DIMENSIONES Y PESO

Largo	87,00 mm
Ancho	58,00 mm
Alto	187,00 mm
Peso del producto	306,00 g

© 2024, LEDVANCE GmbH. All rights reserved.

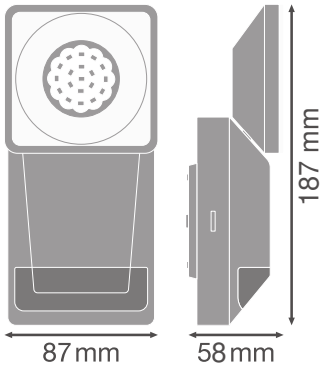

E SEC SPOT S 8W 750/840 IP55

MATERIAL Y COLORES

Color del producto	Gris oscuro
Color de carcasa	Dark gray
Material del cuerpo	Polycarbonate (PC)
Material cobertura	Polycarbonate (PC)
Contenido mercurio	0.0 mg

APLICACIÓN Y MONTAJE

Margen de temperatura ambiente	-20…+40 °C
Temperatura de almacenamiento	-25…+70 °C
Tipo de conexión	Terminal, 3-Polos (L, N, PE)
Tipo de protección	IP55
Clase protección IK (resistencia g [PIM]	IK05
Regulable	No
Tipo de montaje	Surface
Ubicación de montaje	Pared
Entorno de aplicación	Exterior
Módulo LED sustituible	no reemplazable
Con fuente de luz	Sí

Vida media

Duración L70/B50 @ 25 °C	30000 h [1)]
Número de ciclos de encendidos	12500

1) t[h]: L70 / B50 a 25 °C (Ta), t[h]: L80 / B10 a 25 °C (Ta), t[h]: L90 / B10 a 25 °C (Ta)

© 2024, LEDVANCE GmbH. All rights reserved.

EQUIPO DE CONTROL

Flujo de corriente	220…280 mA

SENSOR

Tipo de sensor	Luz / Movimiento
Tecnología de sensor	Infrarrojos pasivos (PIR)
Ángulo de detección del sensor	180 °
Encendido/apagado controlado por sensor	2 s…15 min
Rango de detección sensor de movimiento	12 m
Umbral de detección del sensor de luz	1…1000 lx

CERTIFICADOS Y ESTÁNDARES

Normas	CE / EAC / UKCA
Temperatura de superficie limitada	No

DESCARGAS

	Documentos y certificados	Document name
PDF	User instruction	ENDURA PRO LUMINAIRES
PDF	Declarations Of Conformity CE	E PRO FLOOD and SPOT
PDF	Declarations Of Conformity UKCA	E PRO LUM

DATOS LOGÍSTICOS

Código de producto	Cantidad por caja (unidad/master)	Dimensiones (longitud x largo x altura)	Peso bruto	Volumen
4058075228887	Caja unitaria 1	70 mm x 95 mm x 196 mm	361.00 g	1.30 dm^3
4058075228894	Embalaje de envío 6	378 mm x 219 mm x 213 mm	2605.00 g	17.63 dm^3

El codigo de producto mencionado describe la cantidad minima de unidades que puede ser comprada. Una unidad de transporte puede contener uno o más productos individuales. Cuando se realiza la compra, para las cantidades porfavor ingrese una o varias unidades de envio.

DESCARGO DE RESPONSABILIDAD

Sujeto a cambio sin aviso. Errores y omisiones exceptuadas. Asegurese de utilizar la version más reciente.

© 2024, LEDVANCE GmbH. All rights reserved.