Grupo Presto Ibérica

C/ Pino 4-6 CP28850
Madrid, España
Telfs.: +34 915 782 575
info@prestoiberica.com

FICHA TÉCNICA

Manetafluxor 1000 m/r

Maneta para montaje en Fluxores 1000 M y 1000 M con llave

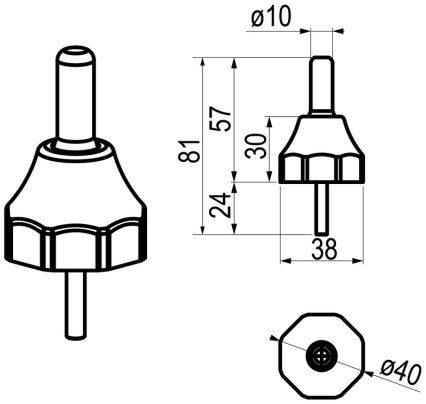

CARACTERÍSTICAS

- **Presión minima de uso:** Presión de uso recomendada: 1-5 bar.
- **Temperatura admisible:** Temperatura admisible de agua: los materiales que componen las piezas de los grifos pueden soportar una temperatura máxima de 70ºC.

MODELO

Ref: 1200 cromo

ACCESORIOS

NORMATIVA

certificado iso 9001 diseno conforme a la norma europea de griferia temporizada en 816 griferia sanitaria grifos de cierre automatico pn 10 pruebas dimensionalesestanqueidad e hidraulicas cum